BORN TO PLAY
O3T REEV
O3T REEV
ALL ROAD REEV SUV
O3T REEV
SUV بتقنية REEV لكل الطرق

03T

SHOW YOUR DRIVE

UNLEASH YOUR PRESENCE

* Rugged performance meets cutting-edge aesthetic.
* Designed to turn every journey into a bold statement.
* The ultimate fusion of off-road capability and urban style.
* Engineered for the modern adventurer.

استعرض قيادتك

أطلق حضورك

- أداء قوي للطرق الوعرة يلتقي بتصميم عصري متطور.
- مصممة لتمنح كل رحلة بصمة وحضوراً مميزاً
- تجمع بين قدرات الطرق الوعرة ورُقيّ المدينة في تناغم تام
- هندسة دقيقة لعشّاق المغامرة العصرية.

NEXT-GEN COMMAND CENTER

- 15.6″ Ultra-Large Touchscreen: Your HD hub for
- navigation and entertainment.
- 9.2″ Digital Cluster: Crystal-clear, real-time driving data.
- 50W Wireless Charging: Fast, cable-free power for your devices.
- Dynamic Ambient Lighting: Custom lighting synced to your driving mode.

مركز قيادة من الجيل الجديد

- شاشة لمس مقاس 15.6 بوصة: محورك للتنقل والترفيه
- لوحة عدادات رقمية مقاس 9.2 بوصة: جميع معلومات القيادة أمام ناظريك
- شحن لاسلكي بقوة 50 واط: طاقة سريعة لأجهزتك
- إضاءة محيطية ديناميكية: إضاءة داخلية تتزامن مع وضع القيادة

TOUCH, SPEAK, CONTROL

- 4-Zone Voice Recognition: Individualized, hands-free
- control for every passenger.
- Smart Scene Modes: One-touch settings for Nap, Pet,
- and Car Wash modes.
- Acoustic Comfort: Ventilated seating and noise-reducing glass for a serene cabin.
- PM2.5 Air Purification: Advanced filtration system for fresh, clean air on every journey.

تفاعل، تكلّم، تحكّم

- نظام تحكّم صوتي متعدد المناطق: تحكّم مستقل لكل راكب بدون استخدام اليدين
- أوضاع ذكية متعددة: ضبط بلمسة واحدة لأوضاع القيلولة، الحيوانات الأليفة، وغسيل المركبة
- راحة صوتية: مقاعد مهواة وزجاج عازل للضوضاء لمقصورة هادئة.
- فلتر هواء متطوّر بمعيار PM2.5: لهواء نقي ومنعش في كل رحلة

MASTER ANY PATH

- 8+ Intelligent Modes: Ready for mud, sand, and snow.
- Dual Motor AWD: Instant torque and ultimate traction.
- Custom Performance: Up to 30 unique driving setups.
- All-Road Versatility: Smooth in the city, powerful off-road

سيطر على أي طريق

- أكثر من 8 أوضاع قيادة ذكية: مهيّأة للطين، الرمل، الثلج، وغيرها
- نظام دفع رباعي بمحركين: عزم دوران فوري وثبات استثنائي على الطريق
- أداء مخصّص: حتى 30 تركيبة قيادة حسب ذوقك
- مرونة في كل الطرق: انسيابية المدينة مع قوة الطرق غير الممهدة في مركبة وحدة

THE FORTRESS PHILOSOPHY

•Lightweight Cage: Strong, rust-proof aluminum body.
•Maximum Stability: 31,812 N·m/deg torsional stiffness.
•Advanced Protection: 3,500-ton die-cast towers + honeycomb beams.
•Silent Confidence: Engineered for safety and a quiet ride.

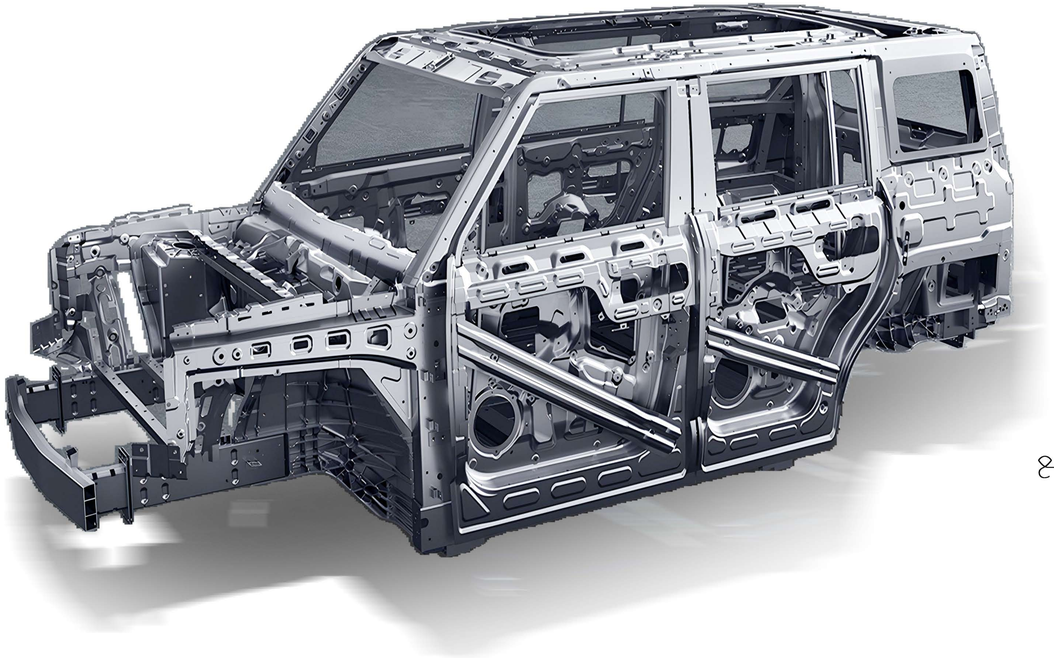

فلسفة الحِصن المنيع

• هيكل ألمنيوم خفيف الوزن: بنية عالية القوة ومقاومة للصدأ.
• صلابة التواء فائقة: 31,812 نيوتن متر/درجة لأقصى ثبات على الطريق
• حماية متطوّرة: أبراج صدمات مصبوبة بضغط 3,500 طن وعوارض داعمة بتصميم خلية النحل
• ثقة بهدوء تام: هندسة دقيقة تقلل من ضوضاء الطريق وترفع مستوى السلامة لأعلى حد

YOUR MOBILE SANCTUARY

- Futuristic Cockpit: Built for digital nomads.
- Adaptable Design: Spacious with smart gear storage.
- Immersive Ambience: Multi-color mood lighting.
- Seamless Connectivity: Wireless Apple CarPlay & Android Auto

ملاذك المتنقّل

- فخامة مستقبلية: مقصورة قيادة مصممة للرحّالة الرقميين
- مساحة مرنة: داخلية واسعة مع تخزين ذكي لمعدات الرحلات الخارجية.
- أجواء غامرة: إضاءة محيطية متعددة الألوان تناسب مزاجك.
- اتصال دائم: تكامل لاسلكي مع آبل كاربلاي (Apple CarPlay) وأندرويد أوتو (Android Auto).

TAILORED FOR PLAY

- Exclusive Accessories: Personalize your 03T with lifestyle gear.
- Aggressive Styling: Custom alloys and rugged exterior add-ons.
- 100% Genuine Quality: Precision-engineered for a perfect fit

مفصّلة على ذوقك

ملحقات حصرية: خصّص الـ 03T بإضافات تناسب أسلوب حياتك

تصميم جريء: خيارات جنوط مخصّصة وإضافات خارجية بطابع قوي

جودة أصلية 100%: قطع مصنّعة بدقة عالية لتركيب مثالي

O3T

SAHARA YELLOW
أصفر صحاري

OBSIDIAN BLACK
أسود فاحم

GLACIER SILVER
فضّي

DEEP EMERALD GREEN
أخضر زمردي

BASALT GREY
رمادي داكن

MOONSTONE WHITE
أبيض لؤلؤي

EXTERIOR DESIGN

- Modern-Retro Aesthetic: A classic boxy
- silhouette with futuristic digital details.
- High-Visibility Lighting: Signature LED headlamps and vertical matrix taillights.
- Integrated Technology: Built-in Dash Cam (DVR) for every adventure.
- Commanding Stance: Designed to dominate the road and the trail.

التصميم الخارجي

- جمالية عصرية بلمسة من الماضي: تصميم صندوقي كلاسيكي مع تفاصيل رقمية مستقبلية
- إضاءة عالية الوضوح: مصابيح أمامية LED بتصميم مميّز وأضواء خلفية عمودية بتقنية ماتريكس الذكية للتكيّف مع ظروف الطريق
- تقنيات مدمجة: كاميرا تسجيل (DVR) ترافقك في كل مغامرة
- حضور مهيب: مصممة لتسيطر على الطريق والمسارات الوعرة

SPECIFICATIONS

SAFETY FOR EVERYONE

iCAUR 03T	
Specifications	Royal Dual E-Motor AWD
L-W-H (mm)	4503*1950*1815
Wheelbase（mm）	2783
Weight（kg）	2045
Ground Clearance Unladen (mm）	220
Approach Angle	22°
Departure Angle	30°
Front/Rear Suspension	Front: MacPherson independent suspensionRear: Multi-link independent suspension
FSD Adaptive Damping Suspension	•
Brake	Front Ventilated Disc /Rear Disc Type
Tire Size	265/45 R21
Powertrain	
New Energy Type: Extended-Range Electric Vehicle (REEV)	REEV
Drive type	Dual-Motor iAWD (Intelligent Electric All- Wheel Drive)
Electric motor	Front Motor: 130 kW Rear Motor: 185 kW
Maximum Speed（km/h）	170
0-100Km/H Acceleration（s）	5.5s
Combined Power (kW,HP)	315KW, 422HP
Maximum Torque (N.m)	505 (F-205 + R-300)
High-efficiency range extender	1.5L T
Fuel tank capacity	45L
Recommended Fuel: RON	95
Battery Capacity (kWh)	34.31 kWh
High Voltage "HV" Battery Type	LFP "Lithium Iron Phosphate"
Total Driving Range (WLTC) KM	600
Driving Range (NEDC) - Electric Range km	144
AC Charging Power （kW）	6.6
DC Charging Power （kW）	60
30%~80% DC Fast-charging Time (min)	20
External Discharge V2L (kW)	6

	أي كار 03T
Royal Dual E-Motor AWD	**المواصفات**
4503*1950*1815	**الأبعاد (الطول × العرض × الارتفاع) – مم**
2783	**قاعدة العجلات – مم**
2045	**الوزن (كجم)**
220	**الارتفاع عن الأرض بدون حمولة (مم)**
22°	**زاوية (الصعود) الاقتراب**
30°	**زاوية المغادرة**
الأمامي: نظام تعليق مستقل - نوع ماكفرسون، الخلفي نظام تعليق مستقل متعدد الوصلات	**نظام التعليق الأمامي / الخلفي**
•	**نظام تعليق بتخميد متكيف FSD**
أقراص أمامية مهواة / أقراص خلفية صلبة	**المكابح**
265/45 R21	**مقاس الإطارات**
	مجموعة نقل الحركة
مركبة كهربائية ممتدة المدىREEV	**نوع الطاقة**
نظام دفع رباعي كهربائي ذكي (iAWD) بمحركين كهربائيين	**نظام الدفع**
الأمامي: 130 كيلوواط الخلفي: 185 كيلوواط	**المحرك الكهربائي**
170	**السرعة القصوى (كم/س)**
5.5s	**التسارع من 0 إلى 100 كم/س (ثانية)**
315KW, 422HP	**القدرة الإجمالية للنظام (كيلوواط/ حصان)**
505 (امامي-205 + خلفي-300)	**أقصى عزم دوران (نيوتن.متر)**
1.5 لتر تربو	**محرك مساعد لزيادة المدى**
45 ليتر	**سعة خزان الوقود**
95	**الوقود الموصى به: RON**
34.31 kWh	**سعة البطارية (كيلوواط-ساعة)**
(فوسفات حديد الليثيوم) LFP	**نوع بطارية الجهد العالي**
600	**إجمالي مدى القيادة وفقًا لمعيار WLTC كم**
144	**مدى القيادة (وفقًا لمعيار NEDC – المدى الكهربائي**
6.6	**قدرة الشحن بالتيار المتردد AC (كيلوواط)**
60	**قدرة الشحن السريع بالتيار المستمر DC (كيلوواط)**
20	**زمن الشحن السريع (DC) من 30٪ إلى 80٪ (دقيقة)**
6	**خاصية تزويد الأجهزة الخارجية بالطاقة (V2L)(كيلووواط)**

SPECIFICATIONS

iCAUR 03T	
Exterior	
Anti-pinch Panoramic Sunroof with Power Sunshade	●
Automatic LED Headlight	●
Highbeam/Lowbeam auto adjust	●
LED Daytime Running Lights (DRL)	●
Dual Rear Fog Lights	●
Power Exterior Rearview Mirror with Auto-Folding	Power adjust / Heating / Memory
Roof rail tracks	●
Comfort & Interior	
Multi color ambient lighting	●
PEPS Passive Entry Passive Start	●
Rain-sensing front wipers	●
Auto dimming rearview mirror	Automatic
Number of Seats	5
Driver Seat	6 way power adjustment / Ventilate
Passenger Seat	4-way power adjustment / Ventilate
PVC Leather Seats	●
Front center armrest cooling & heating	●
Rear-mounted Storage Box	●
Front Center	450L/1238L
Control	
EPS Electric Power Steering	●
Multi-function steering wheel	●
Multi Drive Modes Sport / Normal / Eco	●
Multi Terrain Modes Mud/Sand/Snow/Mountain	●

آي كار 03T	
المواصفات الخارجية	
فتحة سقف بانورامية مزودة بنظام مانع الانحشار (Anti-Pinch) مع ستارة شمسية كهربائية	●
مصابيح أمامية LED أوتوماتيكية	●
تعديل أوتوماتيكي للإضاءة العالية والمنخفضة	●
إضاءة نهارية LED	●
مصابيح ضباب خلفية مزدوجة	●
مرايا جانبية خارجية كهربائية قابلة للطي تلقائيًا	تعديل كهربائي، تدفئة، وخاصية الذاكرة
قضبان السقف لحمل الامتعة	●
الراحة والمقصورة	
إضاءة محيطية داخلية متعددة الالوان	●
نظام الدخول والتشغيل الذكي PEPS	●
مساحات زجاج أمامية تعمل بحساس المطر	●
مرآة الرؤية الخلفية الداخلية بخاصية التعتيم التلقائي	●
عدد المقاعد	5
مقعد السائق	مقعد كهربائي 6 اتجاهات / تهوية
مقعد الراكب الأمامي	مقعد كهربائي4 اتجاهات / تهوية
مقاعد بكسوة جلد (PVC)	●
مسند ذراع وسطي أمامي مع خاصية التبريد والتسخين	●
صندوق تخزين خلفي	●
سعة صندوق الأمتعة (لتر)	450L/1238L
التحكم	
نظام التوجيه الكهربائي	●
عجلة قيادة متعددة الوظائف	●
وضعيات متعددة للقيادة (رياضي / عادي / اقتصادي)	●
وضعيات تضاريس للقيادة (طين/ رمل/ ثلج/ جبل)	●

SPECIFICATIONS

iCAUR 03T	
Safety & ADAS System Level 2	
Anti-lock Braking System (ABS)	●
Traction Control System (TCS)	●
Electronic Stability Program (ESP)	●
Electronic Brakeforce Distribution (EBD)	●
Brake Assist System(BAS)	●
Emergency Brake Assist System (EBA)	●
Roll Stability Control System (RSC)	●
HAC hill-start assist control	●
HDC hill descent control	●
No of Airbag	6
540° HD Panoramic Image	●
Autonomous Emergency Braking (AEB)	●
Rear Parking Sensors	●
Lane Departure Warning (LDW)	●
Lane Keeping Assist (LKA)	●
Front Collision Warning Systems (FCW)	●
Blind Spot Detection (BSD)	●
Cruise Control (CC)	●
Infotainment & Connectivity	
Digital Instrument Cluster 9.2 inches	●
Center Touch Screen 15.6 inches	●
Speakers	8 Speakers
Wireless Apple CarPlay & Android Auto	●
50W Wireless Phone Charger	●
Bluetooth / RDS + AM + FM	●
DVR Digital Videro Recorder "Dash Cam"	●
Air Conditioner	
Dual Temperature Zone Automatic Air Conditioner	●
Rear Row Air/AC Vent	●
PM2.5 Air Purification - CN95	●

أي كار 03T	
أنظمة الأمان وأنظمة القيادة الذكية المستوى الثاني ADAS	
نظام منع انغلاق الفرامل ABS	●
نظام مانع الانزلاق TCS	●
نظام الثبات الإلكتروني ESP	●
نظام التوزيع الإلكتروني لقوة الفرامل EBD	●
نظام مساعد الفرملة BAS	●
نظام تعزيز الفرامل في الطوارئ EBS	●
نظام التحكم في الثبات أثناء الانعطاف RSC	●
نظام المساعدة على صعود التلال (HAC)	●
نظام التحكم في نزول المنحدرات (HDC)	●
عدد الوسائد الهوائية	6
نظام كاميرا البانورامية عالية الدقة بزاوية 540°	●
نظام الفرامل التلقائي في حالات الطوارئ	●
حساسات الركن الخلفية	●
نظام التحذير مغادرة المسار	●
نظام الحفاظ على المسار (LKA)	●
أنظمة التحذير من التصادم الأمامي FCW والخلفي RCW	●
نظام مراقبة النقطة العمياء (BSD)	●
نظام تثبيت السرعة (CC)	●
أنظمة الترفيه والاتصال	
شاشة العدادات الرقمية 9.2 انش	●
شاشة ترفية بحجم 15.6 انش	●
نظام الصوت - السماعات	8 سماعات
دعم آبل كاربلاي وأندرويد أوتو لاسلكيًا	●
شاحن جوال لاسلكي بقدرة 50 واط	●
بلوتوث / راديو رقمي مع نطاقات AM وFM	●
مسجل فيديو رقمي DVR "داش كام"	●
نظام التكييف	
مكيف هواء أوتوماتيكي بمنطقتين لدرجة الحرارة	●
فتحات تكييف للصف الخلفي	●
ظام تنقية الهواء عالي الكفاءة (PM2.5)	●

www.icaursaudi.com

920032908